HLS®
Ganz mein Geschmack
Tous mes goûts
Tutti i miei gusti
All my Taste
BETRIEBS- UND AUFBAUANLEITUNG
INSTRUCTION DE SERVICE ET DE MONTAGE
ISTRUZIONI OPERATIVE E DI MONTAGGIO
OPERATING AND ASSEMBLY INSTRUCTIONS

IR BBQ
Model: IB2017-1
Rating: 220~240V, 50Hz, 2200W IPX4

TÜVRheinland ZERTIFIZIERT
www.tuv.com
ID 1419048750

GS geprüfte Sicherheit

Sommerliving AG
Obere Allmend 9, CH-6375 Beckenried

INHALT

So einfach geht's – Start-Informationen	4
Sicherheitshinweise	5
Erstinbetriebsnahme	7
Reinigung	11
Garantie	11

CONTENU

C'est aussi simple que ça – informations de démarrage	12
Consignes de sécurité	13
Première mise en service	15
Nettoyage de votre grill	19
Garantie	19

CONTENUTO

È così facile - informazioni di avvio	20
Istruzioni di sicurezza	21
Prima messa in funzione	23
Pulizia della griglia	27
Garanzia	27

CONTENT

It's that easy - startup information	28
Safety instructions	29
Initial start-up	31
Cleaning your grill	34
Warranty	35

GRATULATION!

Mit Ihrem HLS Infrabeam grillieren Sie im Nu für sich und ihre Gäste hervorragende Gerichte. Dieser Grill mit elektronischer Steuerung ist in drei Minuten grillbereit und verfügt über zwei Hitzezonen, damit sie im Nu und flexibel grillieren können. Er ist innen und draussen einsetzbar und deshalb ein idealer Ganz-Jahres-Grill. Bitte grillen Sie erst, wenn Sie diese Bedienungsanleitung gelesen und alle Hinweise verstanden haben.

Wir wünschen Ihnen viel Spass mit Ihrem HLS Infrabeam!

SO EINFACH GEHT'S – START-INFORMATIONEN

Infrabeam am Stromnetz einstecken.

Ein/Ausschalten
Beide Knöpfe für 3 Sekunden drücken.
Hitzesteuerung
Die Temperatur wird rechts und links über 7 Stufen individuell gesteuert.
Maximal sind in beiden Zonen zusammen 8 Balken möglich.
Sprachwechsel
Linken Knopf 3 Sekunden drücken. Knopf drücken um Sprache zu wechseln.
Nach 3 Sekunden ist die neue Sprache gespeichert.
Temperatur °C/°F
Rechten Knopf 3 Sekunden drücken, und die Angabe wechselt von °C auf °F und umgekehrt.

Guten Appetit!

BEWAHREN SIE DIESE BEDIENUNGSANLEITUNG GUT AUF.

SICHERHEITSHINWEISE

Bei der Benutzung von elektrischen Geräten sollten-besonders dann, wenn Kinder anwesend sind-immer grundlegende Sicherheitsvorkehrungen beachtet und befolgt werden, einschließlich der nachfolgend aufgeführten:
Lesen Sie alle Anweisungen, Sicherheitsvorkehrungen und Warnungen vor dem Gebrauch des Gerätes durch.

WICHTIGE SICHERHEITSVORKEHRUNGEN

1. Lesen Sie alle Anweisungen sorgfältig und vollständig durch.
2. Stellen Sie das Gerät nicht an einem Ort auf, wo es in Wasser oder in andere Flüssigkeiten fallen oder gezogen werden kann.
3. Greifen Sie nicht nach einem Gerät, welches in Wasser gefallen ist. Ziehen Sie in diesem Fall sofort den Netzstecker aus der Steckdose!
4. Stellen Sie den Grill sicher in der Mitte einer Arbeitsplatte oder Arbeitsfläche auf.
5. Ziehen Sie immer den Netzstecker aus der Steckdose, bevor Sie versuchen, den Grill zu bewegen.
6. Bringen Sie den Grill-Gitterrost an seinem Platz an, bevor Sie das Gerät einschalten.
7. Verwenden Sie beide Hände beim Bewegen des Grills.
8. Lassen Sie die elektrischen Teile des Gerätes während der Reinigung nicht nass werden.
9. Der Grill darf nicht nahe zu einer Wand aufgestellt werden (während er in Betrieb ist). Lassen Sie immer mindestens 10 cm Abstand zwischen dem Grill und der Wand.
10. Berühren Sie während des Betriebes des Gerätes nicht den Grill-Gitterrost.
11. Dieses Gerät kann von Kindern ab 8 Jahren und darüber sowie von Personen mit verringerten physischen, sensorischen oder mentalen Fähigkeiten oder Mangel an Erfahrung und Wissen benutzt werden, wenn sie beaufsichtigt oder bezüglich des sicheren Gebrauchs des Gerätes unterwiesen wurden und die daraus resultierenden Gefahren verstehen. Kinder dürfen nicht mit dem Gerät spielen. Reinigung und Benutzer-Wartung dürfen nicht von Kindern durchgeführt werden.
12. Wenn die Netzanschlussleitung dieses Gerätes beschädigt wird, muss sie durch den Hersteller oder seinen Kundendienst oder eine ähnlich qualifizierte Person ersetzt werden, um Gefährdungen zu vermeiden.
13. Das Gerät ist ausschließlich für den Verwendungszweck wie in dieser Bedienungsanleitung beschrieben bestimmt. Um Risiken zu vermeiden, benutzen Sie das Gerät oder Teile des Gerätes nicht außerhalb des bestimmungsgemäßen Zweckes.
14. Die Verwendung von Zubehörteilen, die nicht durch den Hersteller empfohlen oder verkauft werden, kann zu Verletzungen führen.
15. Ziehen Sie den Stecker aus der Steckdose, wenn Sie das Gerät nicht benutzen oder bevor Sie es reinigen.
16. Um die Gefahr eines elektrischen Schlags zu vermeiden, tauchen Sie das Gerät, das Netzkabel oder den Stecker niemals in Wasser oder andere Flüssigkeiten.
17. WARNUNG: Mit diesem Gerät dürfen keine Holzkohle oder ähnliche Brennstoffe verwendet werden.
18. Das Gerät ist über eine Fehlerstromschutzeinrichtung (RCD) mit einem Auslösestrom nicht über 30 mA zu versorgen.
19. Das Gerät muss mit einer Schutzkontakt-Steckdose verbunden werden.

20. Das Netzkabel sollte regelmäßig auf Zeichen von Beschädigung geprüft werden. Wenn das Netzkabel beschädigt ist, darf das Gerät nicht mehr verwendet werden.
21. Betreiben Sie das Gerät nicht an Orten, wo Aerosol-(Sprüh-)Produkte verwendet werden oder wo Sauerstoff verabreicht wird.
22. Bewegen Sie das Gerät nicht, wenn es heißes Grillgut enthält. Seien Sie besonders vorsichtig, wenn Sie den heißen Grill-Gitterrost oder die Ölpfanne vom Gerät abnehmen.
23. Nehmen Sie das Gerät nicht auseinander. Es enthält keine durch den Verwender zu wartenden Teile.
24. Lassen Sie das Gerät während der Verwendung nicht unbeaufsichtigt.
25. Berühren Sie keine heißen Geräteflächen. Verwenden Sie die zum Lieferumfang gehörenden Griffe.
26. Schalten Sie das Gerät aus, bevor Sie den Gitterrost herausnehmen.
27. Seien Sie besonders vorsichtig, wenn Sie heißes Fett entsorgen.
28. Das Gerät ist nicht dazu bestimmt, durch einen externen Zeitschalter oder ein separates Fernwirksystem betrieben zu werden.
29. Benutzen Sie das Gerät ausschließlich zu seinem bestimmungsgemäßen Zweck.
30. Längere abnehmbare Netzkabel oder Verlängerungskabel sind erhältlich und können verwendet werden, wenn bei ihrer Verwendung Vorsicht ausgeübt wird.
31. VORSICHT: Um eine Gefährdung durch ein unbeabsichtigtes Rücksetzen des Schutztemperaturbegrenzers zu vermeiden, darf das Gerät nicht über eine externe Schaltvorrichtung wie beispielsweise eine Zeitschaltuhr versorgt werden oder mit einem Stromkreis verbunden sein, der regelmäßig durch eine Einrichtung ein- und ausgeschaltet wird.
32. Während des Betriebs des Gerätes kann die Temperatur der berührbaren Oberflächen sehr hoch sein.
33. Oberflächen können während des Gebrauchs heiß werden.
34. Die Grill-Gitterroste, die Reflektoren und der Warmhalterost dürfen nicht vor dem Abkühlen vom Gerät abgenommen werden. Auch nach dem Abkühlen müssen Ofenhandschuhe zum Abnehmen des Gitterrosts benutzt werden.
35. Versuchen Sie nicht, eine nicht funktionierende Heizröhre auszutauschen. Geben Sie den Grill in diesem Fall zur Reparatur an eine qualifizierte Kundendiensteinrichtung.
36. **Korrekte Entsorgung dieses Produktes:** Innerhalb der EU weist dieses Symbol darauf hin, dass dieses Produkt nicht über den Hausmüll entsorgt werden darf. Altgeräte enthalten wertvolle recyclingfähige Materialien, die einer Wiederverwertung zugeführt werden sollten und um der Umwelt bzw. der menschlichen Gesundheit nicht durch unkontrollierte Müllbeseitigung zu schaden. Bitte entsorgen Sie Altgeräte deshalb über geeignete Sammelsysteme oder senden Sie das Gerät zur Entsorgung an die Stelle, bei der Sie es gekauft haben. Diese wird dann das Gerät der stofflichen Verwertung zuführen.

ERSTINBETRIEBSNAHME

TEILELISTE

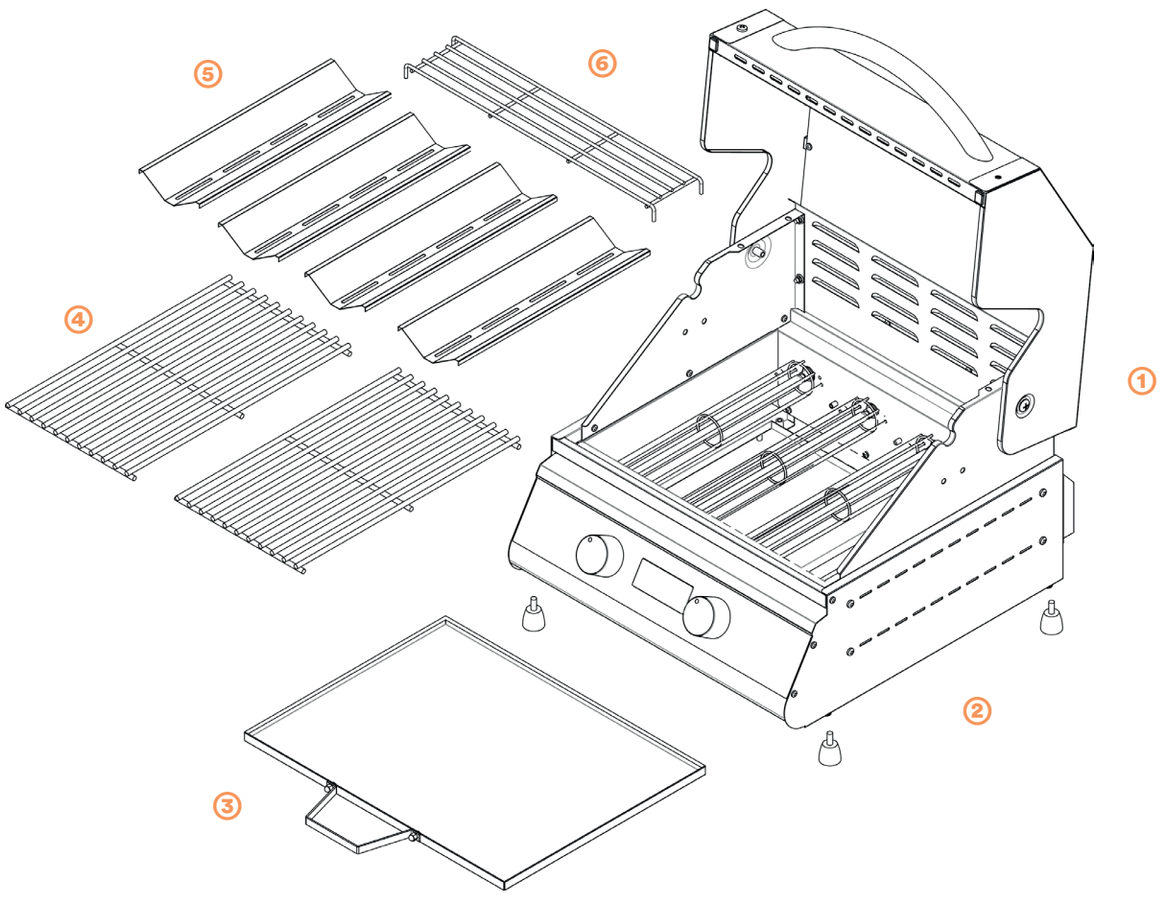

① **Grillgehäuse, 1 Stück**
② **Standfuß, 4 Stück**
③ **Ölpfanne, 1 Stück**
④ **Gitterrost, 2 Stück**
⑤ **Reflektor, 4 Stück**
⑥ **Warmhalterost, 1 Stück**

INSTALLATION DES GRILLS

Bringen Sie alle Teile wie im nachstehenden Schaubild gezeigt an.

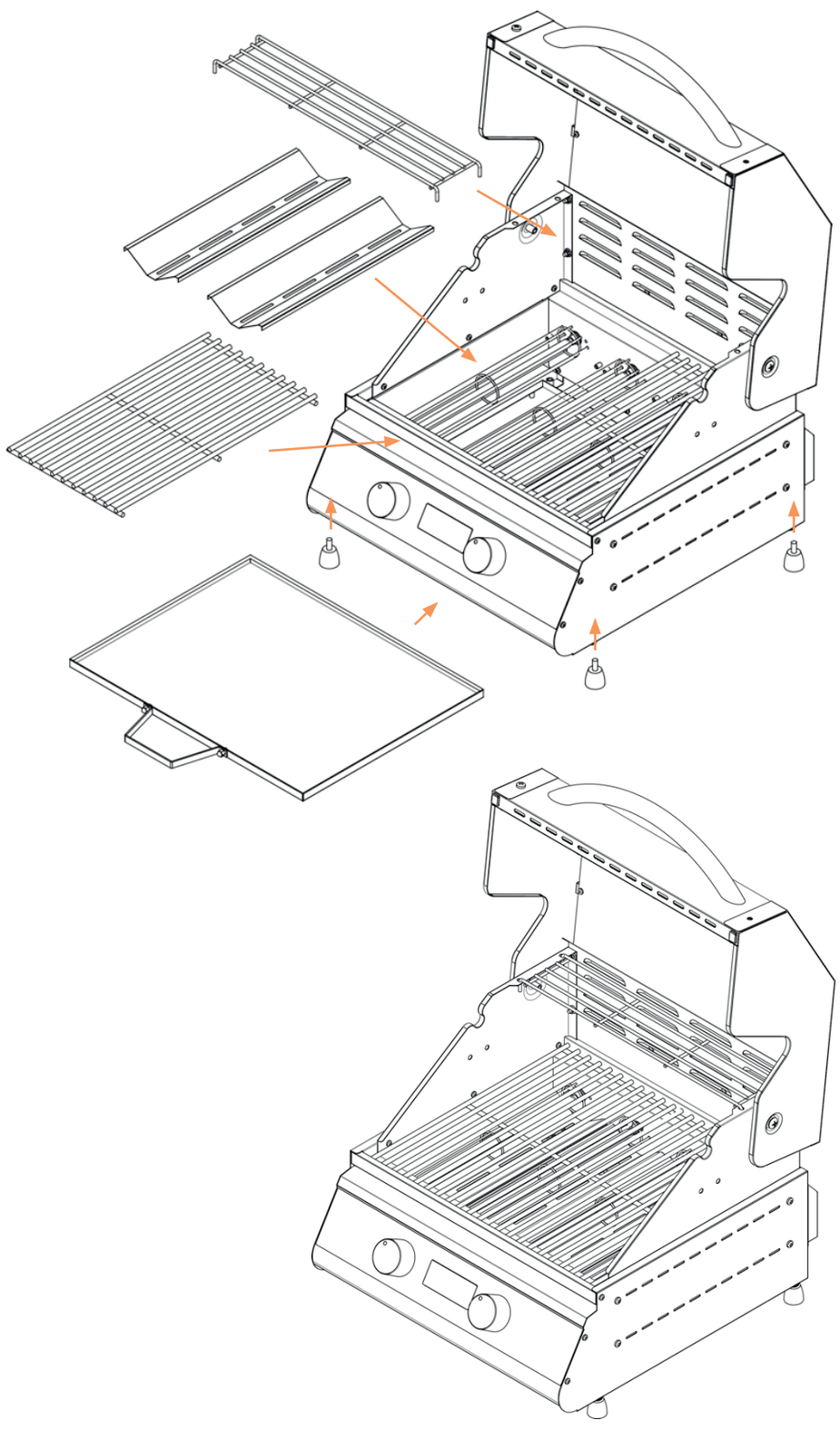

ANZEIGE AUF DEM BEDIENFELD

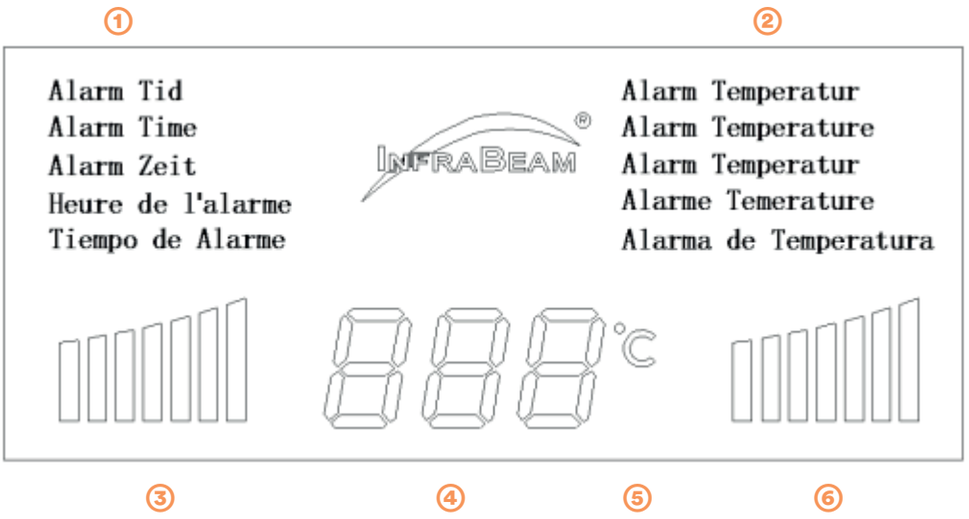

① Warnung Zeitüberschreitung: In 5 verschiedenen Sprachen,
② Warnung Temperaturüberschreitung: In 5 verschiedenen Sprachen,
③ Leistungseinstellungsbalken der zwei linken Heizröhren,
④ Digitale Display-Anzeige zum Anzeigen von Temperatur und Standby-Bereitschaftsmodus,
⑤ Temperatureinheit,
⑥ Leistungseinstellungsbalken der zwei rechten Heizröhren.

BETRIEB DES GERÄTES

Wenn die Netzanschlussleitung dieses Gerätes beschädigt wird, muss sie durch den Hersteller oder seinen Kundendienst oder eine ähnlich qualifizierte Person ersetzt werden, um Gefährdungen zu vermeiden.

Ein-/Ausschalten des Gerätes:
Stecken Sie den Netzstecker des Grills in eine Steckdose; das Gerät geht in den Standby-Bereitschaftsmodus. Die digitale Display-Anzeige zeigt „AUS“ ohne Hintergrundbeleuchtung.
Drücken Sie beide Knöpfe und halten Sie diese für 3 Sekunden gedrückt, das Gerät geht in den Betriebsstatus. Die Hintergrundbeleuchtung der Display-Anzeige leuchtet auf und die Anzeige zeigt eine Temperatur.
Drücken Sie beide Knöpfe erneut für 3 Sekunden, um den Grill zurück in den Standby-Bereitschaftsmodus zu schalten.

Um die Sprache auszuwählen
Drücken Sie den linken Knopf und halten Sie diesen für 3 Sekunden gedrückt; auf der Anzeige erscheinen alle Warnwörter. Die ausgewählte Sprache blinkt. Lassen Sie den Knopf los und drücken Sie ihn erneut, um eine Sprache auszuwählen. Wenn die neue gewünschte Sprache ausgewählt wurde, lassen Sie den Knopf für 3 Sekunden los; alle Warnwörter auf der Anzeige erlöschen und die neue Sprache ist ausgewählt.

Um die Temperatureinheit auszuwählen
Drücken Sie den rechten Knopf und halten Sie diesen für 3 Sekunden gedrückt; die Temperatureinheit wechselt von “C” auf “F” und umgekehrt.
Um die Leistung der Heizröhren zu verstellen
Der linke Einstellknopf steuert die Gesamtleistung der zwei linken Heizröhren; der rechte Einstellknopf steuert die Gesamtleistung der zwei rechten Heizröhren. Erhöhen Sie die Leistung, indem Sie den entsprechenden Knopf im Uhrzeigersinn drehen; verringern Sie die Leistung, indem Sie den entsprechenden Knopf gegen den Uhrzeigersinn drehen. Jede Seite verfügt über 7 Leistungseinstellungen; beide Seiten verfügen jedoch über insgesamt höchstens 8 Einstellungen. Die Leistungseinstellungsbalken zeigen die Leistungseinstellung entsprechend an. Je mehr Balken erscheinen, desto höher ist die Leistung der entsprechenden Heizröhren.
Zusätzlich verfügt der Grill über eine Leistungsbegrenzungsfunktion: Die Gesamtleistung aller Heizröhren überschreitet nicht die maximale Nennleistung; demzufolge kann die maximale Anzahl der Leistungseinstellungsbalken 8 nicht überschreiten. Dabei kann es sich um 4 Balken auf jeder Seite handeln oder auch um 1 Balken auf einer Seite und 7 Balken auf der gegenüberliegenden Seite usw. Wenn Sie den Knopf auf einer Seite drehen, um die Leistung der Heizröhren auf der gleichen Seite zu erhöhen, verringert das eingebaute Programm automatisch die Leistung der Heizröhren auf der anderen Seite, wenn die Gesamtleistung die maximale Nennleistung überschreiten sollte.

ZEITÜBERSCHREITUNG- UND ÜBERHITZUNGSSCHUTZ

Zeitüberschreitung: Wenn der Grill mit Leistung über mehr als 90 Minuten betrieben wurde und kann manueller Betrieb stattfindet, schaltet das Gerät alle Heizröhren automatisch aus und geht in den Standby-Bereitschaftsmodus; das Zeitüberschreitung-Warnwort blinkt auf der digitalen Display-Anzeige.
Überhitzung: Wenn das Grillgehäuse übermäßig heiß ist, was zu einer möglichen Beschädigung führen kann, schaltet das Gerät automatisch alle Heizröhren aus und geht in den Standby-Bereitschaftsmodus; das Überhitzung-Warnwort blinkt auf der digitalen Display-Anzeige.
Warnung: Sollte der Überhitzungsschutz auslösen, reagiert das Gerät nicht mehr auf manuellen Betrieb, bis der Netzstecker aus der Steckdose gezogen wurde und wieder eingesteckt wird. Wenn dies wiederholt auftritt, benutzen Sie den Grill nicht mehr, sondern wenden Sie sich zur Problembehebung an qualifiziertes Fachpersonal.

REINIGUNG DES GRILLS

ZIEHEN SIE VOR DEM REINIGEN IMMER DEN NETZSTECKER DES GRILLS AUS DER STECKDOSE. VERGEWISSERN SIE SICH VOR DER REINIGUNG, DASS DER GRILL ABGEKÜHLT IST

- **BEACHTEN SIE:** Tauchen Sie das Grillgehäuse niemals in Flüssigkeiten.

NORMALE REINIGUNG

- Nehmen Sie den Grill-Gitterrost, den Warmhalterost, die Reflektoren und die Ölpfanne aus dem Grill, reinigen Sie diese Teile mit Spülwasser unter Verwendung eines Spültuchs oder einer Spülbürste.
- Benutzen Sie zur Reinigung keine Stahlwolle-Kissen und keine Scheuermittel. Wenn ein Abreiben erforderlich ist, verwenden Sie ein Nylon- oder Polyester-Netzkissen.
- Wischen Sie die Heizröhren-Schutzvorrichtung und deren Sockel unter Verwendung eines angefeuchteten Spültuchs oder Schwamms mit einem milden Geschirrspülmittel ab.
- Verwenden Sie ein weiches Tuch mit einer milden Seifenlösung, dann verwenden Sie ein trockenes Tuch zum Abwischen.
- **BEACHTEN SIE:** Um die beste Heizleistung beizubehalten, wird empfohlen, die vorgenannten Reinigungsanweisungen nach jedem Gebrauch des Grills zu befolgen.

WARNUNG: Drücken Sie während des Reinigens keine Flüssigkeit aus dem Schwamm oder Spültuch.

GARANTIE

Die Produktgarantie entspricht jeweils den lokalen, gesetzlichen Bestimmungen, mindestens aber 2 Jahre ab Kaufdatum. Sie umfasst Konstruktions-, Produktions- sowie Materialfehler. Ausgenommen sind sämtliche Verschleissteile und unsachgemässe Benutzung oder Pflege sowie Eingriffe von Drittpersonen.

Bitte bewahren Sie Ihre Kaufquittung sorgfältig auf, sie gilt als Garantienachweis.

Besuchen Sie unsere Website mit nützlichen Tipps, Rezepten und Service-Dienstleistungen. Dort finden Sie auch das aktuelle Zubehör wie Abdeckhauben, passende Grillwagen und das Rotisserie-Kit.

www.hls-grill.com

FÉLICITATIONS!

Avec votre HLS Infrabeam, vous pouvez griller instantanément d'excellents plats pour vous et vos invités. Ce gril à commande électronique est prêt à l'emploi en trois minutes et dispose de deux zones de chaleur, vous permettant ainsi de faire des grillades rapides et flexibles. Il peut être utilisé à l'intérieur et à l'extérieur et constitue donc un barbecue idéal toute l'année. Veuillez griller uniquement après avoir lu ce manuel et compris toutes les instructions.

Nous vous souhaitons beaucoup de plaisir avec votre HLS Infrabeam!

C'EST AUSSI SIMPLE QUE ÇA– INFORMATIONS DE DÉMARRAGE

Branchez Infrabeam dans la grille.

Marche / Arrêt
Appuyez sur les deux boutons pendant 3 secondes.
Le contrôle de la chaleur
La température est contrôlée individuellement à droite et à gauche via 7 étapes.
Un maximum de 8 barres est possible dans les deux zones.
Changement de langue
Appuyez sur le bouton gauche pendant 3 secondes.
Appuyez sur le bouton pour changer de langue.
Après 3 secondes, la nouvelle langue est enregistrée.
Température °C/°F
Appuyez sur le bouton droit pendant 3 secondes et l'indication passe de °C à °F et inversement.

Bon appétit!

CONSERVEZ CES INSTRUCTIONS.

CONSIGNES DE SÉCURITÉ

Lors de l'utilisation de produits électriques, en particulier lorsque des enfants sont présents, la sécurité de base les précautions doivent toujours être suivies, y compris les suivantes:
Lisez toutes les instructions, les protections et les avertissements avant d'utiliser l'appareil.

MÉSURES DE SECURITÉ IMPORTANTES

1. Lisez toutes les instructions.
2. Ne placez pas l'appareil à un endroit où il pourrait tomber ou être entraîné dans l'eau ou dans un autre liquide.
3. Ne touchez pas à un appareil qui est tombé dans l'eau. Débranchez immédiatement!
4. Placez legrill solidement au centre du comptoir ou de l'espace de travail.
5. Débranchez toujours le gril avant d'essayer de le déplacer.
6. Placez le grill du fil de cuisson en place avant de mettre l'appareil sous tension.
7. Utilisez les deux mains lorsque vous déplacez le grill.
8. Ne laissez pas les parties électriques du grill se mouiller lors du nettoyage.
9. Le grill ne doit pas être placé près d' un mur (en fonctionnement tout). Toujours partir à moins de 10 cm (4 pouces) entre le gril et le mur.
10. Ne touchez pas le grill métallique pendant l' utilisation.
11. Les enfants ne doivent pas jouer avec l'appareil. Les enfants ne doivent pas faire d'opération, le nettoyage ou l'entretien doit seulement etre fait par des adultes.
12. Gardez l'appareil et son cordon hors de portée des enfants.
13. Utilisez cet appareil uniquement à son usage décrit dans cette brochure. Ne pas utiliser d'autres accessoires non recommandés par le fabricant. Ils peuvent provoquer un incendie, un choc électrique ou des blessures.
14. Ne faites jamais utiliser cet appareil s'il ne fonctionne pas correctement, s'il est renversé, endommagé, tombé dans l'eau ou s'il a un cordon ou un prise brisée. Dans ce cas revenir l'appareil à un centre de service à la clientèle autorisé pour inspection, réparation, ou ajustement.
15. AVERTISSEMENT: Charbon de bois ou combustibles similaires ne doivent pas être utilisés avec cet appareil.
16. Ne pas utiliser lorsque des aérosols sont utilisés.
17. Ne pas placer sur ou près d'un réservoir de gaz chaud ou d'un objet contenant du gaz.
18. Ne laissez pas le cordon être exposé à des objets pointus ou toucher des surfaces chaudes.
19. Ne déplacez pas l'appareil s'il contient des aliments chauds. Utilisez une extrême prudence lors du retrait du grillage chaud ou du bol intérieur.
20. Ne pas démonter le produit à l'exception du nettoyage des réflecteurs, le grillage,le réchauffement grill et le carter d'huile.
21. Ne laissez pas l'appareil sans surveillance pendant son utilisation.
22. Ne touchez pas les surfaces chaudes. Utilisez les poignées fournies.
23. Éteignez l'unité avant de retirer la grille métallique.
24. Soyez extrêmement prudent lorsque vous jetez de la graisse chaude.
25. Cet appareil n'est pas conçu pour fonctionner avec une minuterie externe ou un système de contrôle à distance séparé.
26. Pour protéger contre les chocs électriques, ne plongez pas le cordon, la fiche dans l'eau ou tout autre autre liquide.

27. Débranchez la prise de courant lorsqu‘elle n‘est pas utilisée et avant de la nettoyer. Laisser refroidir avantvmettre ou enlever des pièces.
28. N‘utilisez aucun appareil avec un tube, un cordon, une prise ou un appareil endommagé. Dysfonctionnements ou a été endommagé de quelque manière que ce soit. Retourner l‘appareil au lcentre de service autorisé le plus proche pour l‘examination, la réparation ou l‘ajustement.
29. N‘utilisez pas l‘appareil à d‘autres usages que celles prévues.
30. Des cordons d‘alimentation détachables plus longs ou des rallonges sont disponibles et peut être utilisé si des précautions sont prises lors de leur utilisation.
31. Si un cordon d‘alimentation détachable plus longue ou une rallonge est utilisé:
    A) Un rallonge eventuellement utilisée doit être de la même qualité comme le cordon original.
    B) Le cordon doit être plasé de façon à ce qu‘il ne soit pas coincé entre des objects qui peuvent le briser ou sur une table où il peut être tiré par des enfants ou par accident.
    C) Si l‘appareil est du type mis à la terre, la rallonge doit être un cordon à trois fils de mise à la terre.
32. Attention! La température des surfaces accessibles peut être élevée lorsque l‘appareil est en fonction.
33. Les surfaces risquent de chauffer pendant l‘utilisation.
34. Les grilles métalliques, les réflecteurs ou le grill de réchauffage ne doivent pas être enlevés avant le grill a refroidi. Après refroidissement, utilisez un gant de cuisine.
35. Le modèle IB 2017-1 ne peut être connecté qu‘à une alimentation avec système impédance pas plus de 0,0409 ohm. En cas de besoin, veuillez consulter votre autorité d‘approvisionnement pour les informations d‘impédance du système.
36. **Élimination écologique:** Vous pouvez aider à protéger l‘environnement! S‘il vous plaît n‘oubliez pas de respecter les règlements locaux: les équipements électriques non-fonctionnants doivent etre laisser à un centre d‘élimination des déchets. Le matériau d‘emballage est recyclable. Éliminer l‘emballage dans un environnement respectueux de l‘environnement.

PREMIÈRE MISE EN SERVICE

LISTE DES PIÈCES

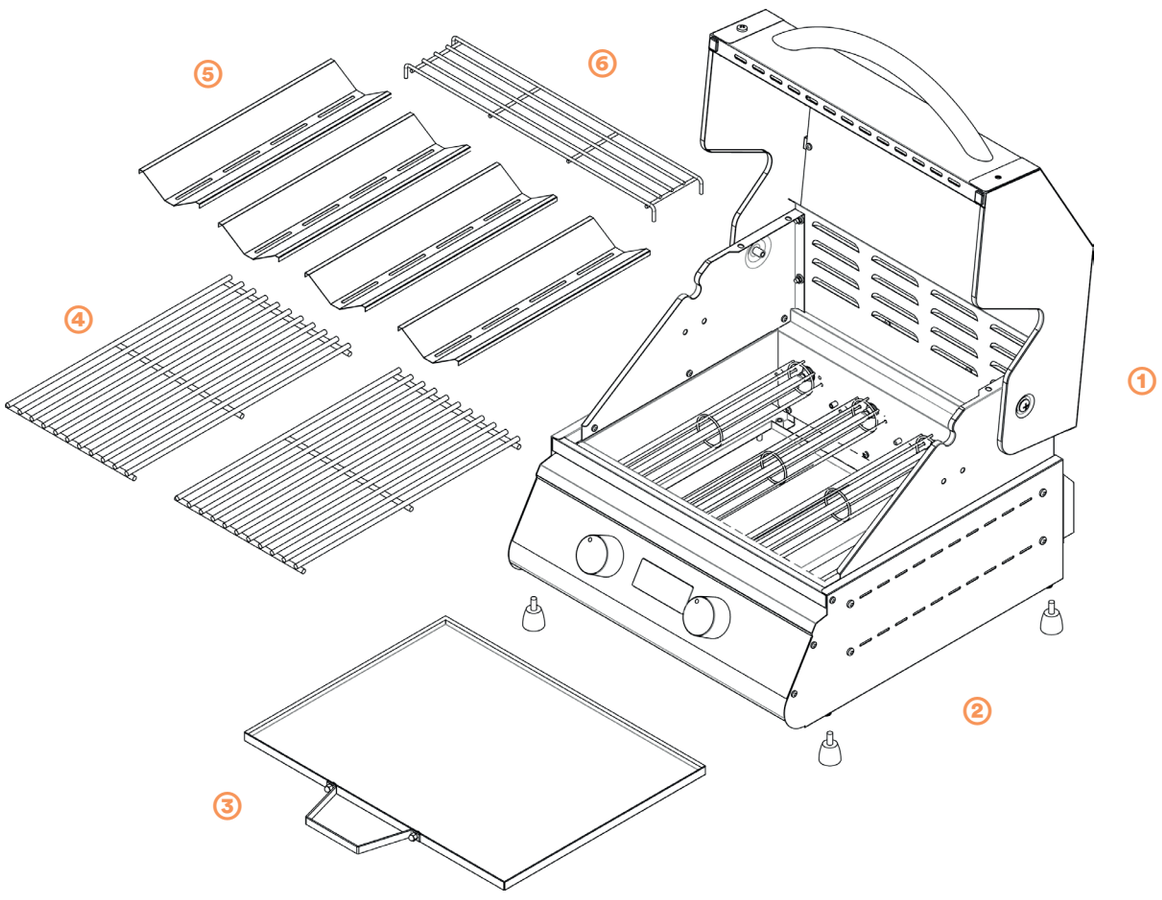

① **Corps de gril 1 pc**
② **Pieds 4 pcs**
③ **Carter d'huile 1 pc**
④ **Grillage 2 pcs**
⑤ **Réflecteurs 4 pcs**
⑥ **Réchaud de chauffage 1 pc**

INSTALLEZ LE GRILL

Mettez toutes les pièces selon le schéma ci-dessous.

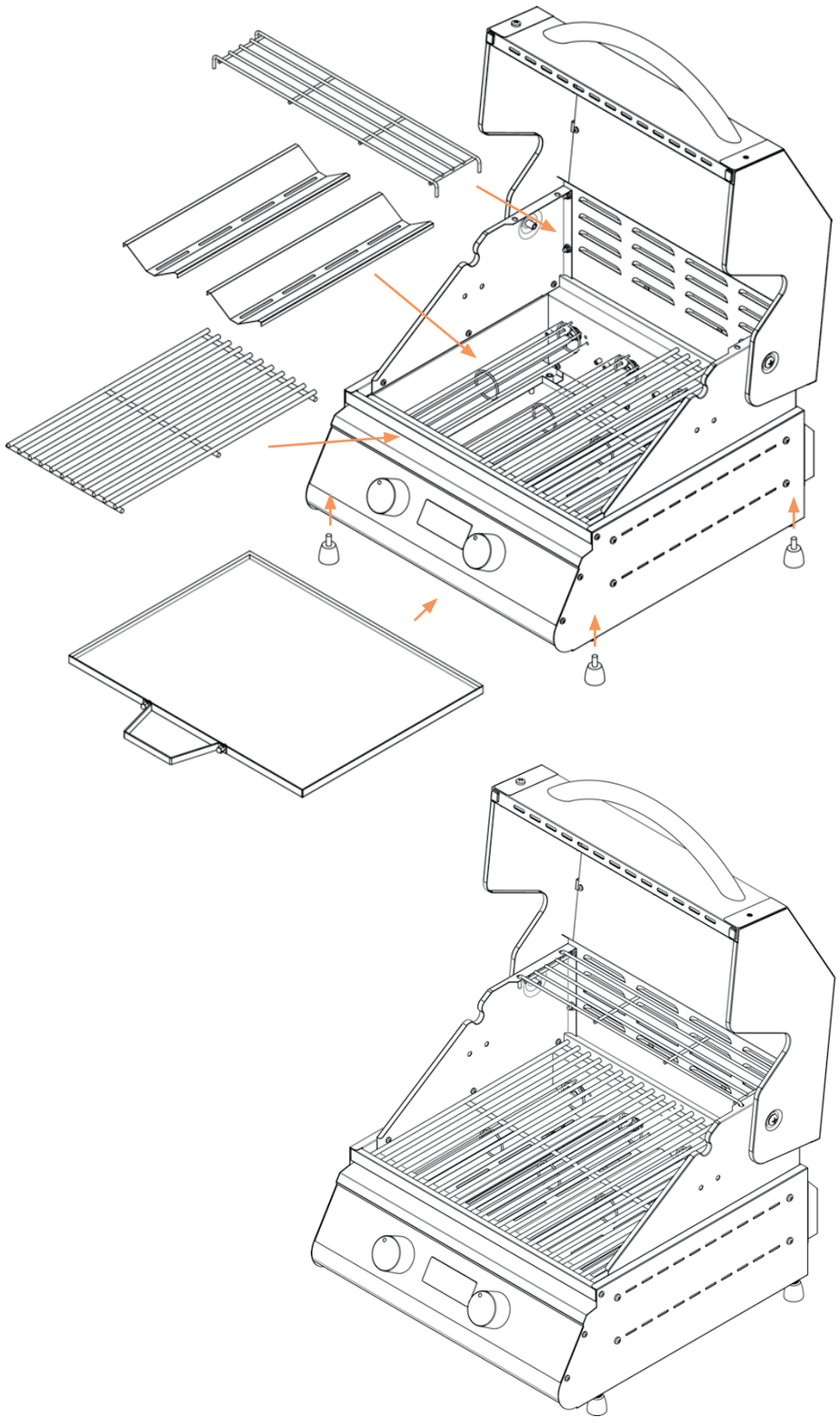

DISPLAY SUR LE PANNEAU DE CONTRÔLE

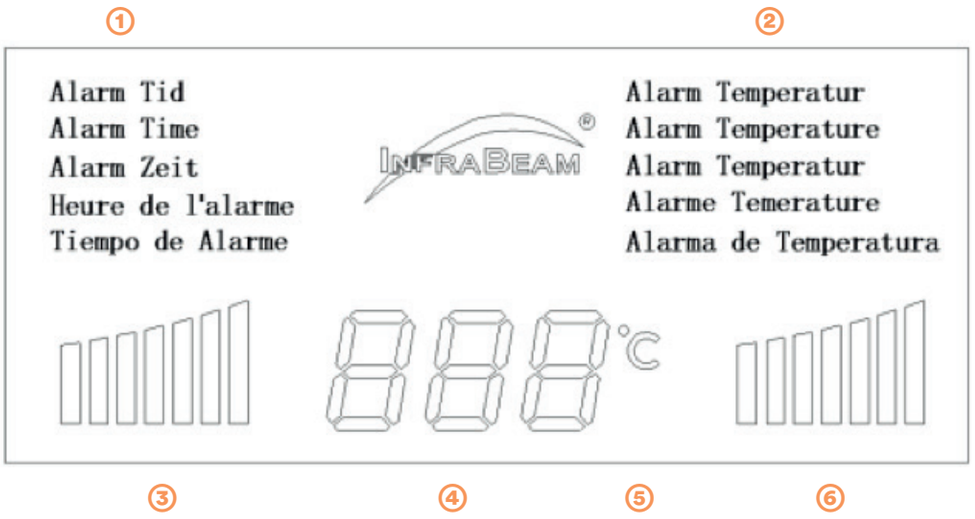

① Avertissements des heures supplémentaires: en 5 langues différentes,
② Avertissements de surchauffage: dans 5 langues différentes,
③ Barres de réglage de puissance des deux tubes de chauffage gauche,
④ Afficheur numérique pour montrer la température et le mode de veille,
⑤ Unité de température (C) ou (F),
⑥ Barres de réglage de puissance des deux tubes de chauffage de droite.

EMPLOI DU GRILL

Si le cordon d'alimentation / l'alimentation est endommagé, il doit être remplacé par le fabricant, l'agent de service ou une personne qualifiée similaire pour éviter le danger.

Branchez/ éteindrez le grill:
Branchez le grill à l'alimentation électrique, le grill passe en mode „stand by", le numérique affichage „OFF" sans rétro-éclairage.
Poussez les deux boutons et maintenez en position enfoncée pendant 3 secondes, le gril se tourne vers en mode „travail", le rétro-éclairage de l'écran s'allume et l'écran affiche une température.
Appuyez à nouveau sur les deux boutons pendant 3 secondes pour remettre le grill en mode „veille".

Pour sélectionner la langue:
Poussez et maintenez le bouton gauche en position enfoncée pendant 3 secondes, tous les avertissements des mots sont affichés à l'écran, la langue sélectionnée clignote. Relâchez le bouton, appuyez à nouveau pour sélectionner une langue. Quand une nouvelle langue est sélectionnée relâcher le bouton pendant 3 secondes, tous les mots d'avertissement disparaissent à l'écran et la nouvelle langue sélectionnée.

Pour sélectionner l'unité de température:
Poussez et maintenez le bouton gauche en position enfoncée pendant 3 secondes, l'unité de température passe de „C“ à „F“ et vice versa.

Pour ajuster la puissance des tubes de chauffage:
Le bouton de contrôle gauche contrôle la puissance totale des deux tubes gauches, et le bouton à droite contrôle la puissance totale des deux tubes à droite. La Puissance maximale à gauche et à droite sont 2200W. Augmentez la puissance en tournant les boutons relatifs dans le sens des aiguilles d'une montre, réduisez la puissance en tournant le bouton correspondant dans le sens inverse des aiguilles d'une montre.
Chaque côté a 7 réglages de puissance, mais les deux côtés ont totalement 8 réglages. En conséquence, les plus des barres les plus de puissance. En outre, ce grill a une fonction de limite de puissance, la puissance totale de tout chauffage les tubes ne dépassent pas la puissance nominale maximale, et en conséquence, le nombre total des barres de réglage de puissance ne dépassent pas 8, ce qui pourrait être de 4 barres de chaque côté ou 1 barre d'un côté et 7 barres sur le côté opposé etc. En tournant le bouton d'un côté pour augmenter la puissance des tubes du même côté, le programme intégré diminue la puissance des tubes du côté opposé si la puissance totale dépasse le maximum puissance nominale.

PROTECTION CONTRE LE DÉPASSEMENT DU TEMPS ET LA SURCHAUFFE

Dépassement du temps: Lorsque le grill a travaillé avec le pouvoir pendant plus de 90 minutes et il n'y a pas d'opération manuelle, le grill éteint automatiquement tout chauffage tubes et passe en mode «veille», les mots d'avertissement de dépassement de affichage numérique.
Surchauffe: Lorsque le corps de grill est extrêmement chaud ce qui pourrait provoquer un potentiel dommages, le grill éteint automatiquement tous les tubes de chauffage et se met en mode „stand by“ , le mot d'avertissement de surchauffe clignote sur l'affichage numérique.
Avertissements: Si la chaleur arrive sur le grill ne répond pas à une opération manuelle avant qu'il ne soit débranché et rebranché, si cela arrive à plusieurs reprises, n'utilisez plus le grill, mais résoudez le problème par des personnes qualifiées.

NETTOYAGE DE VOTRE GRILL

TOUJOURS DÉBRANCHER LE GRILL AVANT DE LE NETTOYER. ASSUREZ-VOUS QUE LE GRILL EST REFROIDI AVANT LE NETTOYAGE.

- **REMARQUE: Ne jamais immerger le corps du grill dans un liquide.**

NETTOYAGE NORMAL

- Enlevez les grillages, la grille de réchauffage, les réflecteurs et le carter d'huile du grill. lavage avec de l'eau savonneuse à l'aide d'un torchon ou d'une brosse à vaisselle.
- Ne pas nettoyer avec des tampons de laine d'acier ou des matériaux abrasifs. Pour un nettoyage plus dur utilisez un tampon de nylon ou de polyester.
- Essuyez le protecteur de tube de chauffage et sa base à l'aide d'un torchon humide ou un éponge avec un détergent à vaisselle doux.

REMARQUE: Pour maintenir la meilleure puissance de chauffage , il est recommandé de suivre ceci–dessus instructions de nettoyage avant chaque utilisation du barbecue.

GARANTIE

The product warranty complies with the local statutory provisions, but at least 2 years from the date of purchase. It includes design, production as well as material defects. Excluded are all wearing parts and improper use or care as well as interference by third parties.

Please keep your purchase receipt carefully, it is considered a certificate of guarantee.

Visitez notre site Web pour obtenir des conseils utiles, des recettes et des services. Vous y trouverez également les derniers accessoires tels que les housses, les grils assortis et le kit de rôtissoire.

www.hls-grill.com

COMPLIMENTI!

Con il tuo HLS Infrabeam puoi immediatamente grigliare piatti eccellenti per te e i tuoi ospiti. Questa griglia con controllo elettronico è pronta per la griglia in tre minuti e ha due zone di calore, in modo da poter barbecue in un lampo e flessibile. Può essere utilizzato all'interno e all'esterno e quindi un barbecue ideale tutto l'anno. Si prega di grigliare solo dopo aver letto questo manuale e aver compreso tutte le istruzioni.

Ti auguriamo tanto divertimento con il tuo HLS Infrabeam!

È COSÌ FACILE - INFORMAZIONI DI AVVIO

Collegare Infrabeam alla rete.

On /Off
Premere entrambi i pulsanti per 3 secondi.
Controllo del calore
La temperatura è controllata individualmente a destra ea sinistra tramite 7 livelli.
Sono possibili un massimo di 8 barre in entrambe le zone.
Cambia lingua
Premere il tasto sinistro per 3 secondi. Premere il tasto per cambiare lingua.
Dopo 3 secondi, la nuova lingua viene salvata.
Temperatura ° C / ° F
Premere il pulsante destro per 3 secondi e l'indicazione cambia da ° C a ° F e viceversa.

Buon appetito!

CONSERVARE QUESTE ISTRUZIONI.

ISTRUZIONI DI SICUREZZA

Quando si usano apparecchiature elettriche, specialmente quando sono presenti bambini, le precauzioni di sicurezza di base dovrebbero essere sempre seguite e seguite, incluse le seguenti:
Leggere tutte le istruzioni, le precauzioni di sicurezza e le avvertenze prima di utilizzare il dispositivo.

IMPORTANTE
MISURE DI SICUREZZA

1. Leggi tutte le istruzioni attentamente e completamente.
2. Non posizionare il dispositivo in un luogo in cui potrebbe cadere o essere aspirato in acqua o altri liquidi.
3. Non raggiungere un dispositivo che è caduto nell'acqua. In questo caso, scollegare immediatamente la spina dalla presa!
4. Posizionare la griglia saldamente nel mezzo di un piano di lavoro o di un piano di lavoro.
5. Scollegare sempre il cavo di alimentazione prima di tentare di spostare la griglia.
6. Attaccare la griglia alla sua posizione prima di accendere l'apparecchio.
7. Utilizzare entrambe le mani quando si sposta la griglia.
8. Non lasciare che le parti elettriche dell'apparecchio si bagnino durante la pulizia.
9. La griglia non deve essere posizionata vicino a un muro (mentre è in funzione). Lasciare sempre almeno 10 cm tra la griglia e il muro.
10. Non toccare la griglia durante il funzionamento dell'apparecchio.
11. Questa unità può essere utilizzata da bambini di età compresa tra 8 anni e sopra e le persone con ridotte capacità fisiche, sensoriali o mentali, o mancanza di esperienza e conoscenza se sono supervisionati o istruiti per quanto riguarda l'uso sicuro delle apparecchiature e comprendere i rischi che ne derivano. I bambini non sono autorizzati a giocare con il dispositivo. La pulizia e la manutenzione dell'utente non devono essere eseguite dai bambini.
12. Se il cavo di alimentazione di questa apparecchiatura è danneggiato, deve essere sostituito dal produttore o dal suo agente di assistenza o da una persona qualificata per evitare pericoli.
13. Il dispositivo è destinato esclusivamente allo scopo descritto in questo manuale. Per evitare rischi, non utilizzare il dispositivo o parti del dispositivo al di fuori dello scopo previsto.
14. L'uso di accessori non raccomandati o venduti dal produttore può provocare lesioni.
15. Scollegare l'apparecchio dalla rete elettrica quando non si utilizza l'apparecchio o prima di pulirlo.
16. Per evitare il rischio di scosse elettriche, non immergere mai il dispositivo, il cavo di alimentazione o collegare acqua o altri liquidi.
17. AVVERTENZA: non utilizzare carbone di legna o combustibili simili con questo dispositivo.
18. Il dispositivo deve essere alimentato con una corrente di intervento non superiore a 30 mA tramite un dispositivo a corrente residua (RCD).
19. Il dispositivo deve essere collegato a una presa di contatto protettiva.

20. Il cavo di alimentazione deve essere controllato regolarmente per rilevare eventuali segni di danneggiamento. Se il cavo di alimentazione è danneggiato, non utilizzare il dispositivo.
21. Non utilizzare il dispositivo in luoghi in cui vengono utilizzati prodotti aerosol (spray) o in cui viene somministrato ossigeno.
22. Non spostare l'apparecchio se contiene alimenti caldi. Prestare particolare attenzione quando si rimuove la griglia calda o la coppa dell'olio dall'apparecchio.
23. Non smontare il dispositivo. Non contiene parti riparabili dall'utente.
24. Non lasciare il dispositivo incustodito durante l'uso.
25. Non toccare le superfici calde dell'apparecchio. Utilizzare le maniglie fornite.
26. Spegnere l'apparecchio prima di rimuovere la griglia.
27. Prestare particolare attenzione quando si smaltisce il grasso caldo.
    A) Il dispositivo non è destinato ad essere utilizzato da un timer esterno o da un sistema di telecontrollo separato.
    B) Utilizzare il dispositivo solo per lo scopo previsto.
    C) Sono disponibili cavi di alimentazione o prolunghe estraibili più lunghi che possono essere utilizzati se si fa uso di attenzione durante il loro utilizzo.
28. ATTENZIONE: Per evitare rischi di reset accidentale della sicurezza, il dispositivo non può essere alimentato tramite un dispositivo di commutazione esterno, come un timer o essere collegato ad un circuito che commuta periodicamente da un dispositivo on e off.
29. Durante il funzionamento del dispositivo, la temperatura delle superfici toccabili può essere molto alta.
30. Le superfici possono diventare calde durante l'uso.
31. Griglie della griglia, riflettori e griglia riscaldante non devono essere rimossi dall'apparecchio prima del raffreddamento. Anche dopo il raffreddamento, i guanti da forno devono essere utilizzati per rimuovere la griglia.
32. Non provare a sostituire un tubo di riscaldamento non funzionante. In questo caso, restituire la griglia a un centro di assistenza qualificato per la riparazione.
33. Scollegare sempre la griglia dalla presa di corrente prima di pulirla
34. Assicurarsi che la griglia si sia raffreddata prima di pulirla.
35. **Smaltimento corretto di questo prodotto:** All'interno dell'UE, questo simbolo indica che questo prodotto non deve essere smaltito con il cestino. Le vecchie apparecchiature contengono preziosi materiali riciclabili che dovrebbero essere riciclati e utilizzati per proteggere l'ambiente o la salute umana.

PRIMA MESSA IN FUNZIONE

ELENCO DELLE PARTI

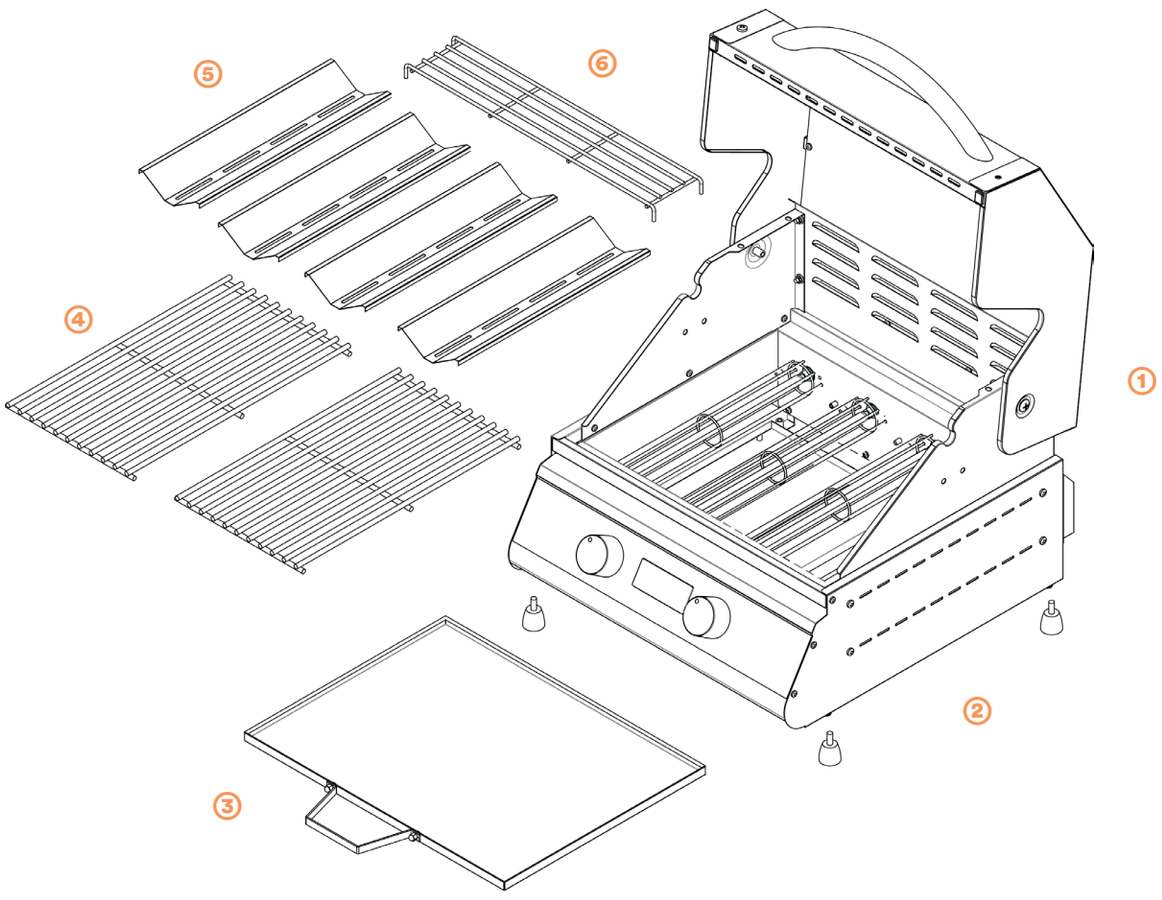

① **Custodia per grill, 1 pezzo**
② **Piedistallo, 4 pezzi**
③ **Coppa olio, 1 pezzo**
④ **Griglia, 2 pezzi**
⑤ **Riflettore, 4 pezzi**
⑥ **Riscaldatore, 1 pezzo**

INSTALLAZIONE DELLA GRIGLIA

Attaccare tutte le parti come mostrato nello.

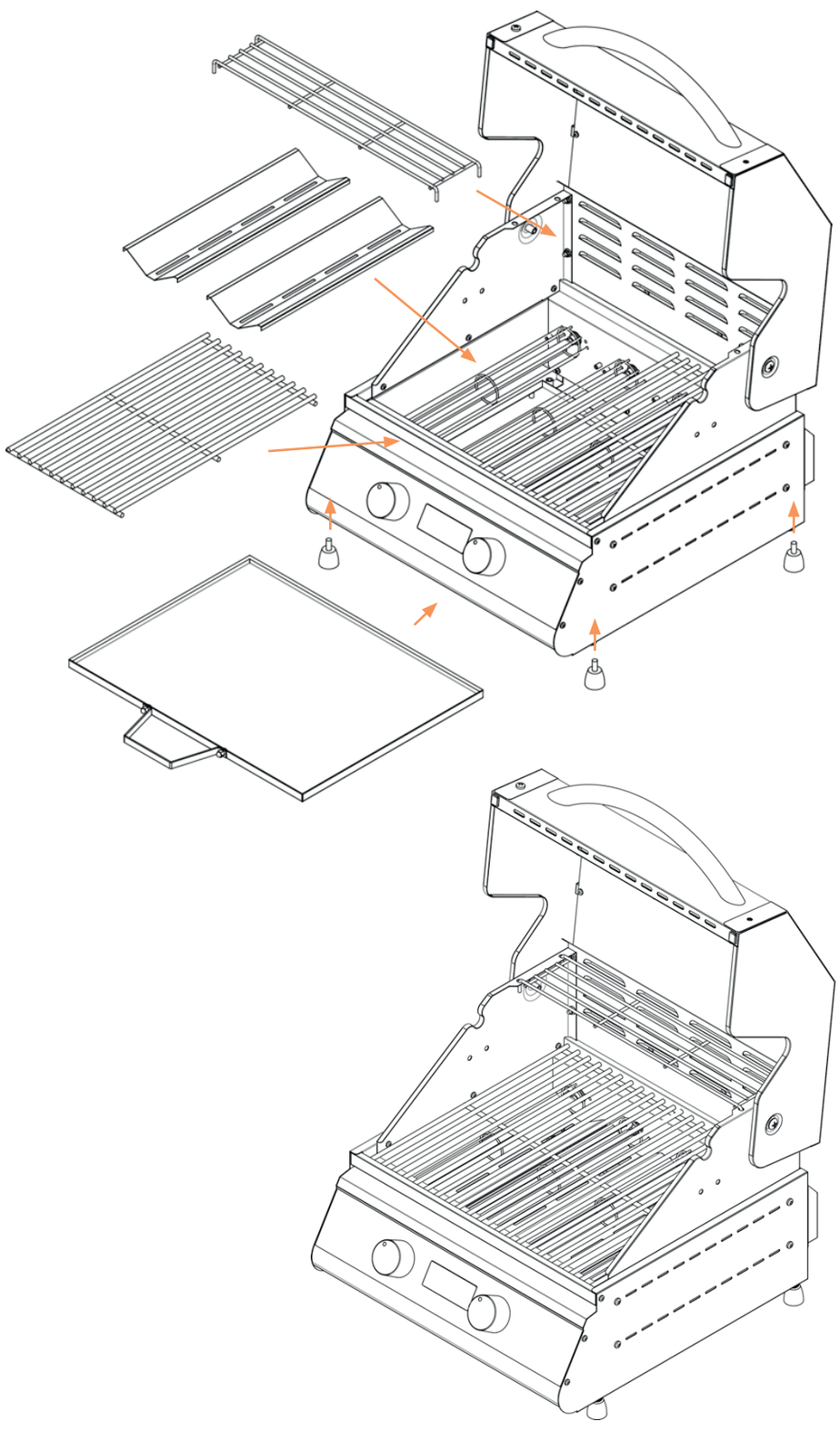

VISUALIZZA SUL PANNELLO DI CONTROLLO

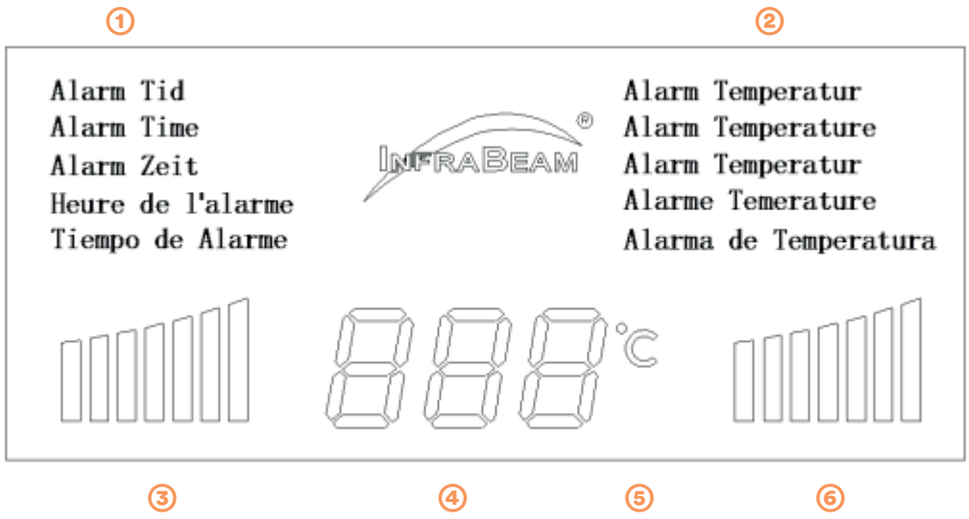

① Timeout di avviso: in 5 lingue diverse,
② Avvertenza temperatura eccessiva: in 5 lingue diverse,
③ Barra di regolazione della potenza dei due tubi di riscaldamento a sinistra,
④ Display digitale per la visualizzazione della temperatura e della modalità standby,
⑤ Unità di temperatura,
⑥ Barra di impostazione della potenza dei due tubi di riscaldamento corretti.

FUNZIONAMENTO DEL DISPOSITIVO

Se il cavo di alimentazione di questa apparecchiatura è danneggiato, deve essere sostituito dal produttore o dal suo agente di assistenza o da una persona qualificata per evitare pericoli.

Accendi / spegni il dispositivo:
Inserire la spina di alimentazione della griglia in una presa di corrente; il dispositivo entra in modalità standby. Il display digitale mostra „OFF“ senza retroilluminazione.
Premere entrambi i pulsanti e tenerli premuti per 3 secondi, il dispositivo passerà allo stato operativo. La retroilluminazione dell‘indicatore del display si illumina e il display mostra una temperatura.
Premere nuovamente entrambi i pulsanti per 3 secondi per riportare il grill in modalità standby.

Per selezionare la lingua
Premere il tasto sinistro e tenerlo premuto per 3 secondi; il display mostra tutte le parole di avviso. La lingua selezionata lampeggia. Rilascia il pulsante e premilo di nuovo per selezionare una lingua. Quando è stata selezionata la nuova lingua desiderata, rilasciare il pulsante per 3 secondi; tutte le parole di avviso sul display si spengono e viene selezionata la nuova lingua.

Per selezionare l'unità di temperatura
Premere il tasto destro e tenerlo premuto per 3 secondi; l'unità di temperatura cambia da „C" a „F" e viceversa.

Per regolare le prestazioni dei tubi di riscaldamento
La manopola sinistra controlla la potenza totale dei due tubi di riscaldamento di sinistra; la manopola destra controlla le prestazioni generali dei due tubi di riscaldamento giusti. Aumentare la potenza ruotando la manopola corrispondente in senso orario; ridurre la potenza ruotando la manopola corrispondente in senso antiorario. Ogni pagina ha 7 impostazioni di alimentazione; tuttavia, entrambi i lati hanno un massimo di 8 impostazioni.
Le barre di impostazione della potenza mostreranno le impostazioni di potenza di conseguenza. Più barre appaiono, più alte sono le prestazioni dei corrispondenti tubi di riscaldamento.
Inoltre, la griglia ha una funzione di limitazione della potenza: la potenza totale di tutti i tubi di riscaldamento non supera la potenza nominale massima; Di conseguenza, il numero massimo di barre di impostazione della potenza non può superare 8. Questi possono essere 4 barre su ciascun lato, o 1 barra su un lato e 7 barre sul lato opposto, ecc. Se si ruota la manopola su un lato per aumentare la potenza dei tubi di riscaldamento sullo stesso lato, diminuisce il programma integrato regola automaticamente la potenza dei tubi di riscaldamento, se la potenza totale deve superare la potenza nominale massima.

TIMEOUT E PROTEZIONE CONTRO IL SURRISCALDAMENTO

Timeout: se la griglia è stata in funzione per più di 90 minuti e il funzionamento manuale è in corso, l'unità spegne automaticamente tutti i tubi di riscaldamento e passa alla modalità standby; la parola di avviso di timeout lampeggia sul display digitale.
Surriscaldamento: se il rivestimento della griglia è eccessivamente caldo, con possibili danni, l'apparecchio spegne automaticamente tutti i tubi di riscaldamento e passa in modalità standby; la parola di avviso di surriscaldamento lampeggia sul display digitale.
Avvertenza: Se scatta la protezione da surriscaldamento, l'unità non risponderà al funzionamento manuale finché la spina non viene scollegata dalla presa di corrente e reinserita. Se ciò accade ripetutamente, interrompere l'uso della griglia e contattare il personale di assistenza qualificato per risolvere il problema.

PULIZIA DELLA GRIGLIA

PRIMA DI PULIRE, RIMUOVERE SEMPRE LA SPINA DI ALIMENTAZIONE DELLA GRILL DALLA PRESA. ASSICURARSI PRIMA DI PULIRE CHE LA GRIGLIA SIA RAFFREDDATA.

- **NOTA: non immergere mai la griglia in liquidi.**

PULIZIA NORM

- Rimuovere griglia, griglia riscaldante, i riflettori e la coppa dell'olio dalla griglia, risciacquarli con acqua di risciacquo con uno strofinaccio o una spazzola per piatti.
- Non utilizzare cuscini in lana d'acciaio o abrasivi per la pulizia. Se è necessario sfregare, utilizzare un tampone in rete di nylon o poliestere.
- Utilizzando un panno o una spugna umidi, pulire la protezione del tubo di calore e la base con un detergente per stoviglie delicato.
- Utilizzare un panno morbido con una soluzione di sapone neutro, quindi pulire con un panno asciutto.
- **NOTA:** per mantenere la migliore potenza termica, si consiglia di seguire le istruzioni di pulizia sopra riportate dopo ogni utilizzo della griglia.

AVVERTENZA: non premere il fluido dalla spugna o dal canovaccio durante la pulizia.

GARANZIA

La garanzia del prodotto è conforme alle norme di legge e le leggi locali, ma almeno. 2 anni dalla data di acquisto. Esso comprende difetti di progettazione, lavorazione. e materiali. Sono esclusi, usura, uso improprio e manutenzione o se vengono. effettuate riparazioni da terzi non autorizzati.

Conservare lo scontrino d'acquisto valevole come prova di garanzia.

Visitate il nostro sito Web per consigli, ricette e servizi utili. Troverete anche gli accessori più recenti come le copertine, le auto griglia corrispondenti e il kit girarrosto.

www.hls-grill.com

CONGRATULATIONS!

With your HLS Infrabeam, you can instantly grill excellent dishes for you and your guests. This grill with electronic control is grill ready in three minutes and has two heat zones, so you can barbecue in a flash and flexible. It can be used inside and outside and therefore an ideal all-year barbecue. Please grill only after reading this manual and understanding all instructions.

We wish you a lot of fun with your HLS Infrabeam!

IT‘S THAT EASY - STARTUP INFORMATION

Plug Infrabeam into the grid.

On /Off
Press both buttons for 3 seconds.
Heat control
The temperature is individually controlled on the right and left via 7 stages.
A maximum of 8 bars are possible in both zones.
Language change
Press left button for 3 seconds. Press button to change language.
After 3 seconds, the new language is saved.
Temperature °C / °F
Press the right button for 3 seconds and the indication changes from ° C to ° F and vice versa.

Good Appetite!

SAVE THESE INSTRUCTIONS.

SAFETY INSTRUCTIONS

When using electrical products, especially when children are present, basic safety precautions should always be followed, including the following:

Read all instructions, safeguards, and warnings before using the appliance.

IMPORTANT SAFEGUARDS

1. Read all instructions.
2. Do not place appliance where it can fall or be pulled into water or other liquid.
3. Do not reach for an appliance that has fallen into water. Unplug immediately!
4. Place grill securely in center of counter or work space.
5. Always unplug the grill before attempting to move it.
6. Set the cooking wire grid in place before turning on power.
7. Use two hands when moving the grill.
8. Do not allow the electrical parts of the grill to get wet when cleaning.
9. The grill must not be placed near a wall (whilst in operation). Always leave at least 10 cm (4 inches) between the grill and the wall.
10. Do not touch the wire grid during operation.
11. This appliance can be used by children aged from 8 years and above and persons with reduced physical, sensory or mental capabilities or lack of experience and knowledge if they have been given supervision or instruction concerning use of the appliance in a safe way and understand the hazards involved. Children shall not play with the appliance. Cleaning and user maintenance shall not be made by children.
12. If the supply cord is damaged, it must be replaced by the manufacturer, its service agent or similarly qualified persons in order to avoid a hazard.
13. The appliance is only intended for the purpose described in user manual. Do not use appliance or any part of the appliance out of the intended use to avoid risk.
14. The use of attachments which are not recommended or sold by the appliance manufacturer may cause a risk of injury to persons.
15. When the appliance is not in use and before cleaning, unplug the appliance from the outlet firstly.
16. To protect against the risk of electrical shock, do not immerse the unit, cord or plug in water or other liquid.
17. Charcoal or similar combustible fuels must not be used with this appliance.
18. Appliance should be supplied through a residual current device (RCD) having a rated residual operating current not exceeding 30 mA.
19. Appliance is to be connected to a socket-outlet having an earthing contact.
20. The supply cord should be regularly examined for signs of damage and the appliance is not to be used if the cord is damaged.
21. Do not operate where aerosol (spray) products are being used or where oxygen is being administered.
22. Do not move the appliance while it contains hot food. Use extreme caution when removing the hot wire grid or inner bowl.
23. Do not disassemble the product. There are no user serviceable parts.
24. Do not leave the appliance unattended while in use.
25. Do not touch the hot surfaces. Use the handles provided.
26. Turn the unit “off” before removing the wire grid.
27. Use extreme caution when disposing of hot grease.
28. This appliance is not intended to be operated by means of an external timer or separate remote-control system.

29. Do not use appliance for other than intended use.
30. Longer detachable power-supply cords or extension cords are available and may be used if care is exercised in their use.
31. CAUTION: In order to avoid a hazard due to inadvertent resetting of the thermal cut-out, this appliance must not be supplied through an external switching device, such as a timer, or connected to a circuit that is regularly switched on and off by the utility.
32. The temperature of accessible surfaces may be high when the appliance is operating.
33. The surfaces are liable to get hot during use.
34. The wire girds,reflectors, waming rack must not remove before cooling down, and after cooling down, must use oven glove to remove the grid.
35. Do Not try to replace the any heating tube if it does not work. Please send the grill to a qulified after sevice center to fix it.
36. **Correct Disposal of this product:** This marking indicates that this product should not be disposed with other household wastes throughout the EU.To prevent possible harm to the environment or human health from uncontrolled waste disposal, recycle it responsibly to promote the sustainable reuse of material resources. To return your used device, please use the return and collection systems or contact the retailer where the product was purchased. They can take this product for environmental safe recycling.

INITIAL START-UP

PART LIST

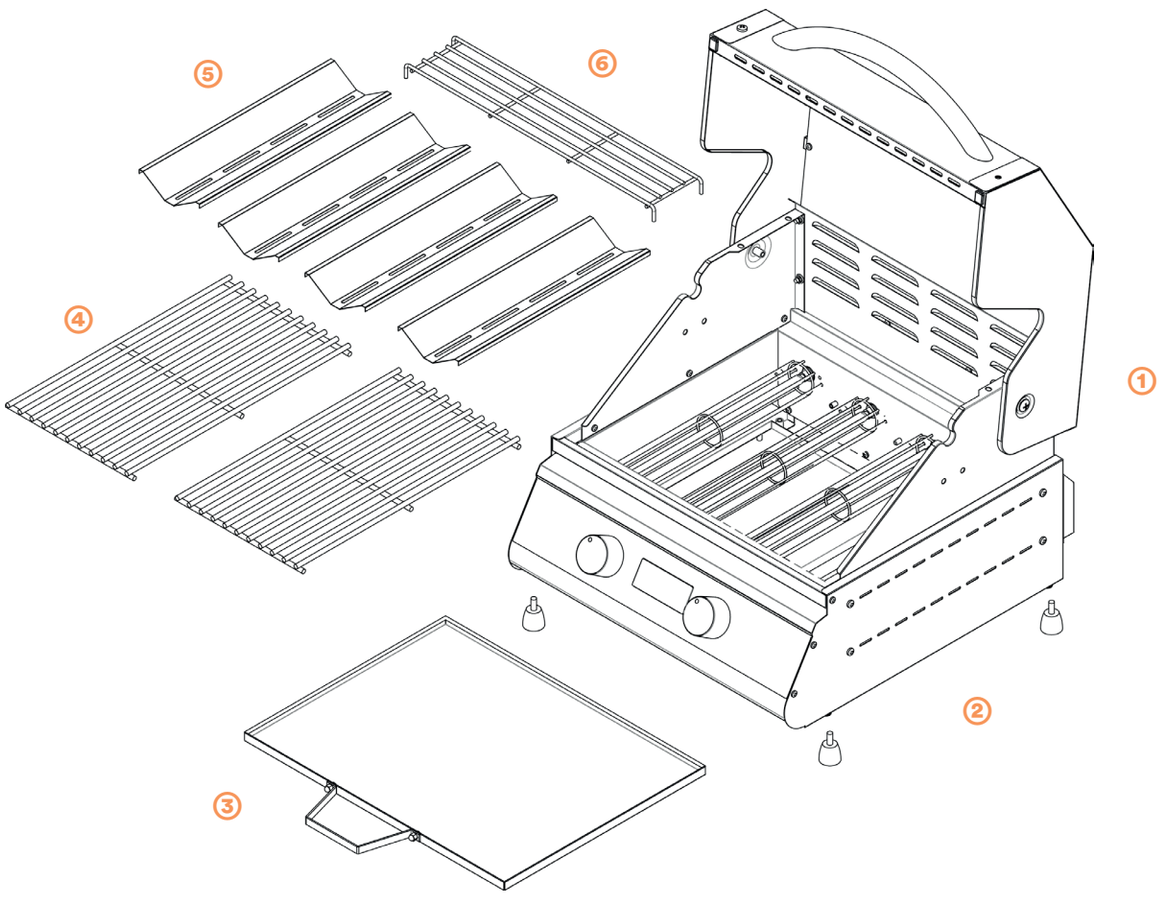

① **Grill housing, 1 piece**
② **Pedestal, 4 pieces**
③ **Oil pan, 1 piece**
④ **Grid, 2 pieces**
⑤ **Reflector, 4 pieces**
⑥ **Warming rack, 1 piece**

INSTALL THE GRILL

Put all part as per the diagram below.

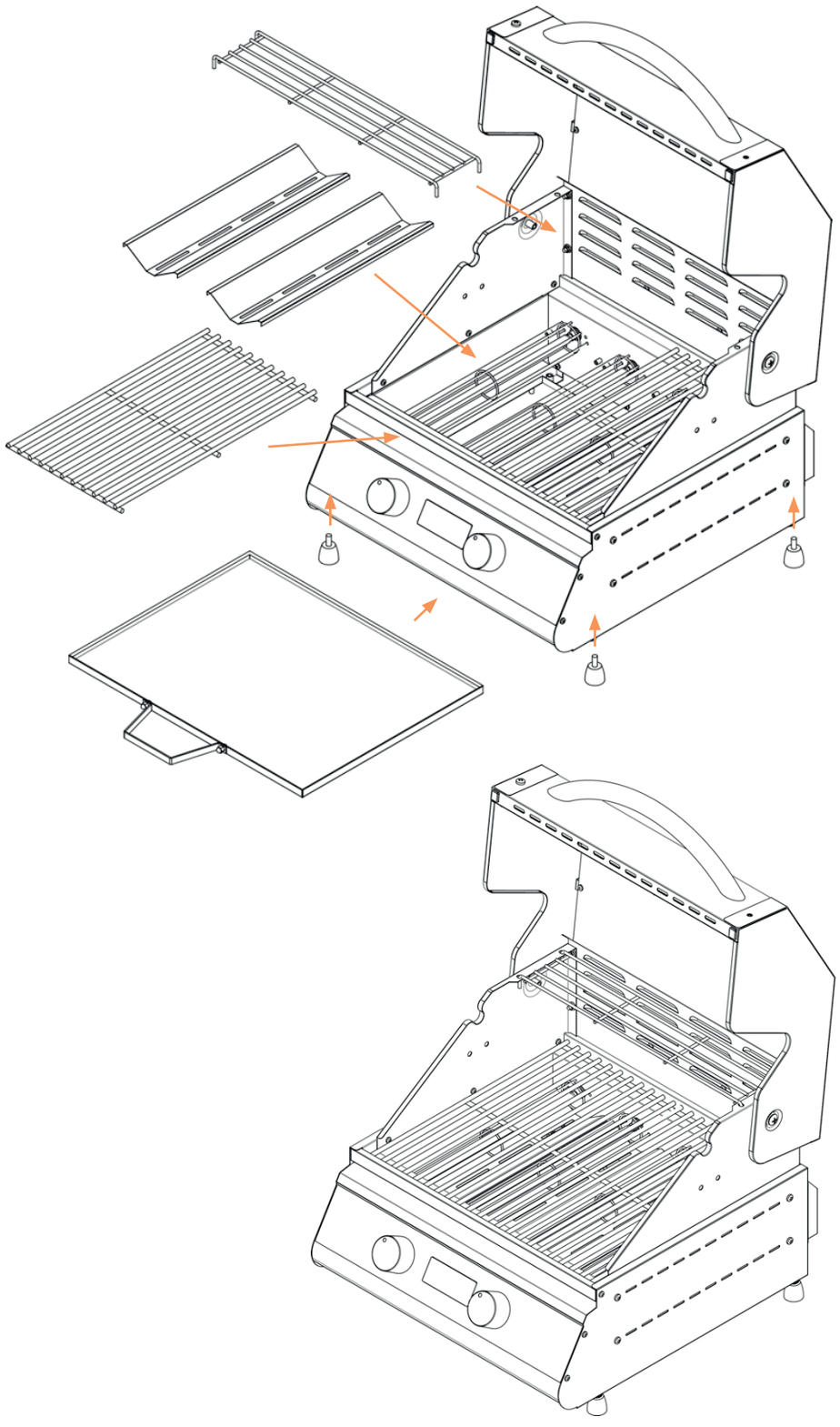

DISPLAYER ON THE CONTROL PANEL

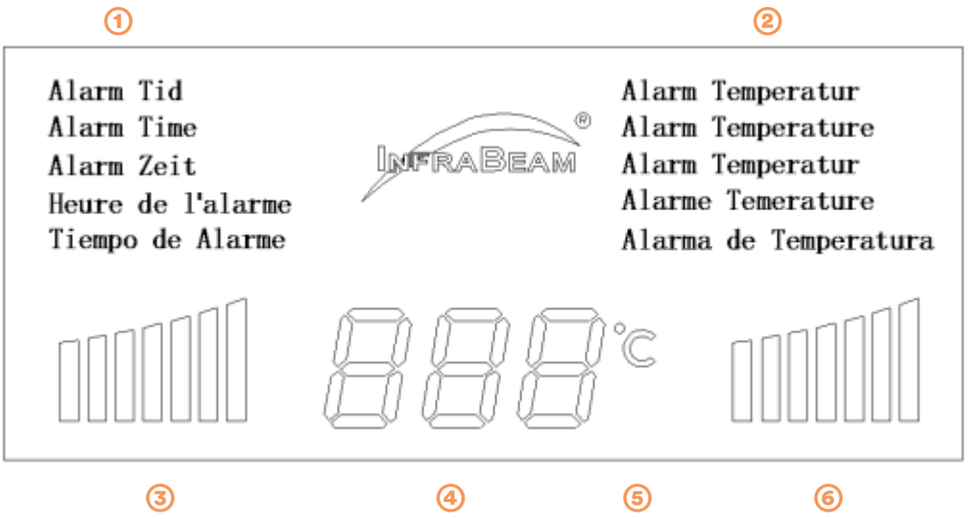

① Over time warnings: In 5 different languages,
② Over heat warnings: In 5 different languages,
③ Power setting bars of the left two heating tubes,
④ Digital displayer for showing temperature and standby mode,
⑤ Temperature unit,
⑥ Power setting bars of the right two heating tubes.

OPERATION OF THE GRILL

If the power supply cord or tubes are damaged, it must be replaced by the manufacturer, its service agent or similarly qualified persons in order to avoid a hazard.

Turn on/Off the Grill:
Plug the grill to power supply, the grill goes into a „stand by“ mode, the digital displayer show „OFF“ without back light.
Push both knobs and keep in depressed position for 3 seconds, the grill turns to „work“ mode, the back light of the displayer turns on, and displayer shows a temperature.
Push both knobs again for 3 second to turn the grill back to „stand by“ Mode.

To select language:
Push and keep the left knob in depressed position for 3 seconds, all warning words are showed on the screen, the selected language is blinking. Release the knob, push again to select a language. When a new language is selected, release the know for 3 seconds, all warning words disappear on the screen and the new languish selected.

To select Temperature unit:
Push and keep the right knob in depressed position for 3 seconds, the temperature unit shifts from „C“ to „F“ and vise versa.

To adjust power of heating tubes:

The left control knob controls the total power of two left tubes, and the right knob controls the total power of two right tubes. Increase the power by turning the relative knobs clockwise, reduce the power by turning the relative knob counter-clockwise. Each side has 7 power settings but both sides totally have 8 settings.

Accordingly, the power setting bars show the setting of the power. The more bars show, the higher power the relative tubes are.

In addition, This grill has a power limit function, the total power of all heating tubes do not exceed the Max rated power, and accordingly, the total number of the power setting bars would not exceed 8, which could be 4 bars each side or 1 bar one side and 7 bars on the opposite side etc. When we turn knob at one side to increase the power of tubes at the same side, the built in program will decrease the power of tubes on opposite side if the total power exceeds the Max rated power.

OVER TIME AND OVER HEAT PROTECTIONS

Over time: When the grill has worked with power for more than 90mins and there is not any manual operation, the grill automatically turns off all heater tubes and goes to „stand by“ mode, the over time warning words flash on the digital displayer.

Over heat: When the grill body is extremely hot which might cause potential damage, The grill automatically turns off all heater tubes and goes to „stand by“ mode, the over heat warning words flash on the digital displayer.

Warnings: If over heat happens, the grill does not respond to any manual operation before it is unplugged and plugged again, if it happens repeatedly, don not use the grill again, but fix the problem by qualified persons.

CLEANING YOUR GRILL

ALWAYS UNPLUG THE GRILL BEFORE CLEANING MAKE SURE THE GRILL IS COOL BEFORE CLEANING.

- **NOTE:** Never immerse the grill body in any liquid.

NORMAL CLEANING

- Take out the wire grid, warning rack, reflector and oil pan from the grill, wash them with soapy water using a dishcloth or dish brush.
- Do not clean with steel wool pads or abrasive materials. If scrubbing is necessary, use a nylon or polyester mesh pad.
- Wipe the heating tube protection guard and its base by using damp dishcloth or sponge with a mild dish washing detergent. use a soft cloth moisten with mild soap, and then use a dry cloth to wipe it again.
- NOTE: To maintain best heating power it is recommended to follow above cleaning instructions after every time you use the grill.

WARNING: Do not squeeze out any Liquid from the Sponge or Dishcloth whilst cleaning.

WARRANTY

The product warranty complies with the local statutory provisions, but at least 2 years from the date of purchase. It includes design, production as well as material defects. Excluded are all wearing parts and improper use or care as well as interference by third parties.

Please keep your purchase receipt carefully, it is considered a certificate of guarantee.

Visit our website for useful tips, recipes and service. There you will also find the latest accessories such as covers, matching grill cars and the Rotisserie kit.

www.hls-grill.com

Made in P. R. C
Vertrieb/Distribution/Distribuzione
Sommerliving AG, Obere Allmend 9,
CH-6375 Beckenried